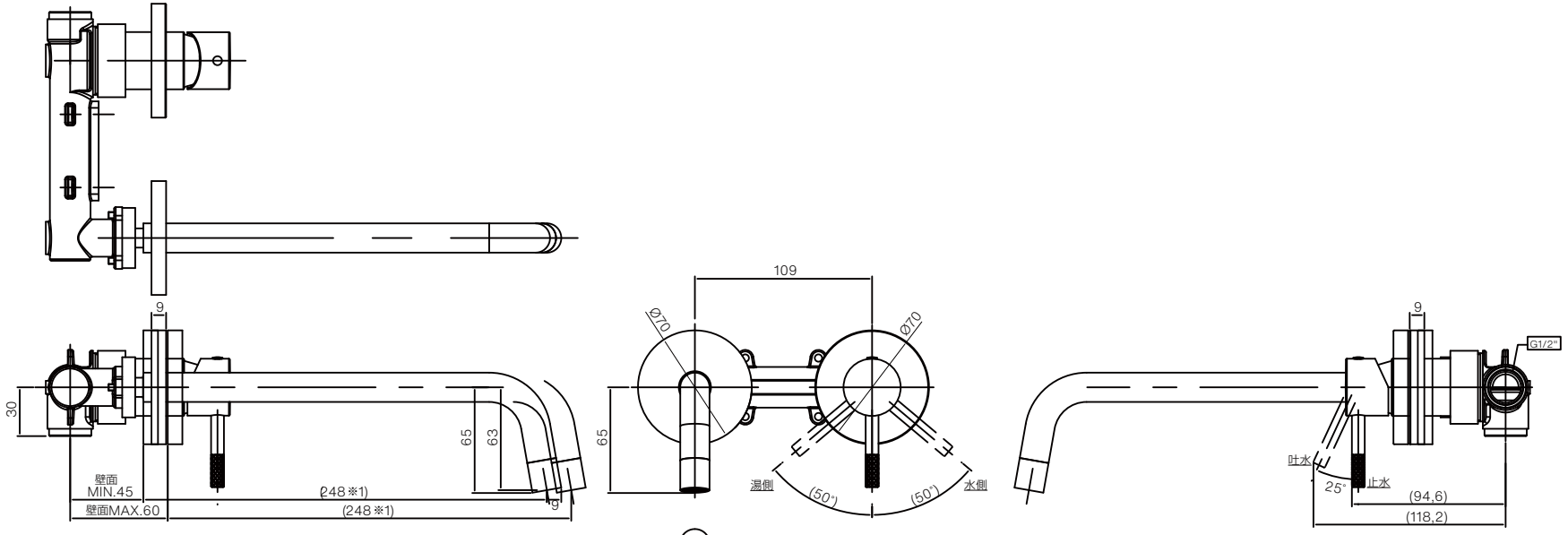

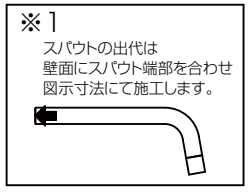

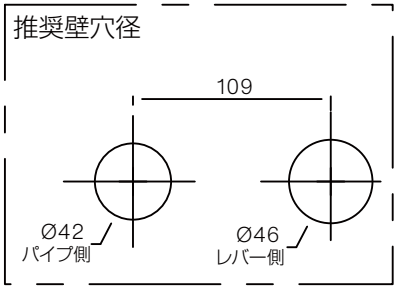

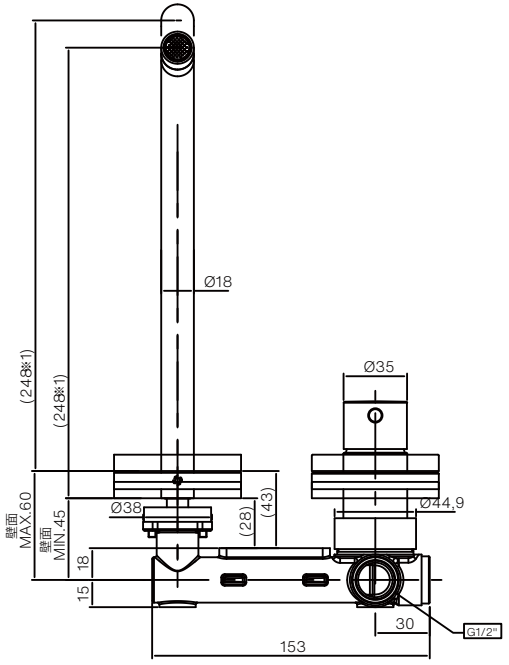

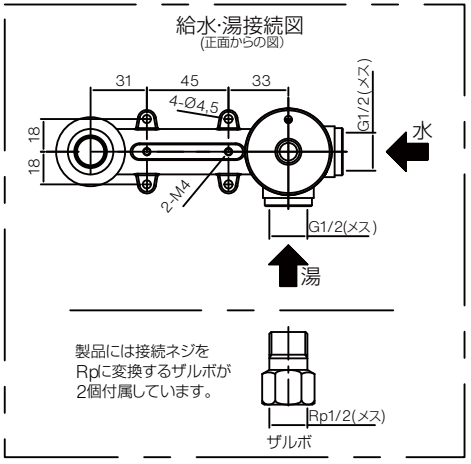

単位:mm

品名 ライト×ジョリーシングルレバー壁付け洗面混合水栓 248mm	品番 **PAF-LIG106JL/**
仕様 ●排水金具別途	重量 - / 縮尺 -

AQUAPiA ENJOY BATHROOM EXPERIENCE
●TEL 0120-65-1232●FAX 06-6532-1580
hits@hiratatile.co.jp