PICOLO 手洗器固定方法

下図のように、手洗器リム周り裏面に附属の両面
テープ付きスポンジパッキン4本貼り付けます。
その後、スポンジパッキンの保護テープをはがし、カウンターに取付ます。
防水の為、必ず手洗器リム周りにコーキングを
施してください。

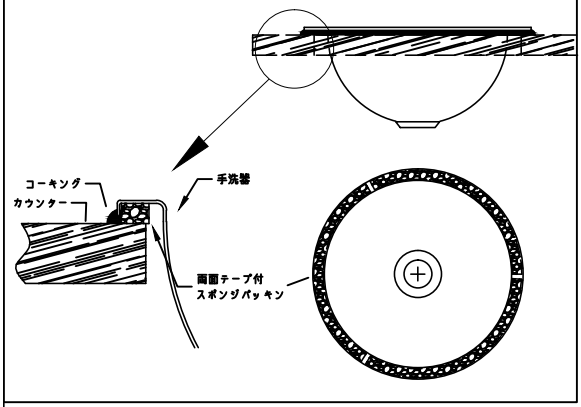

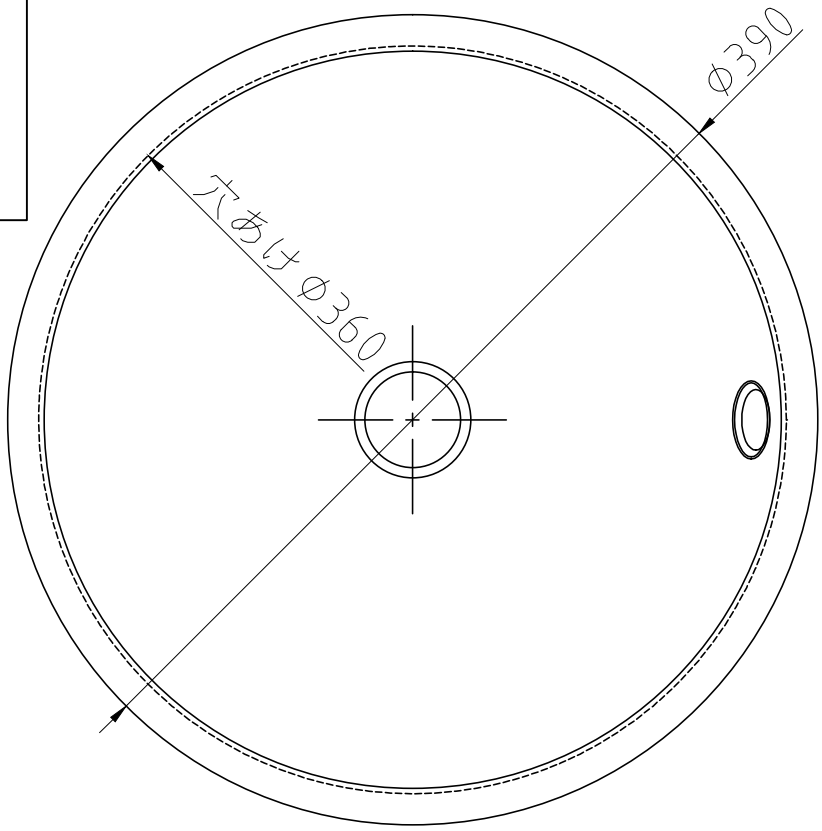

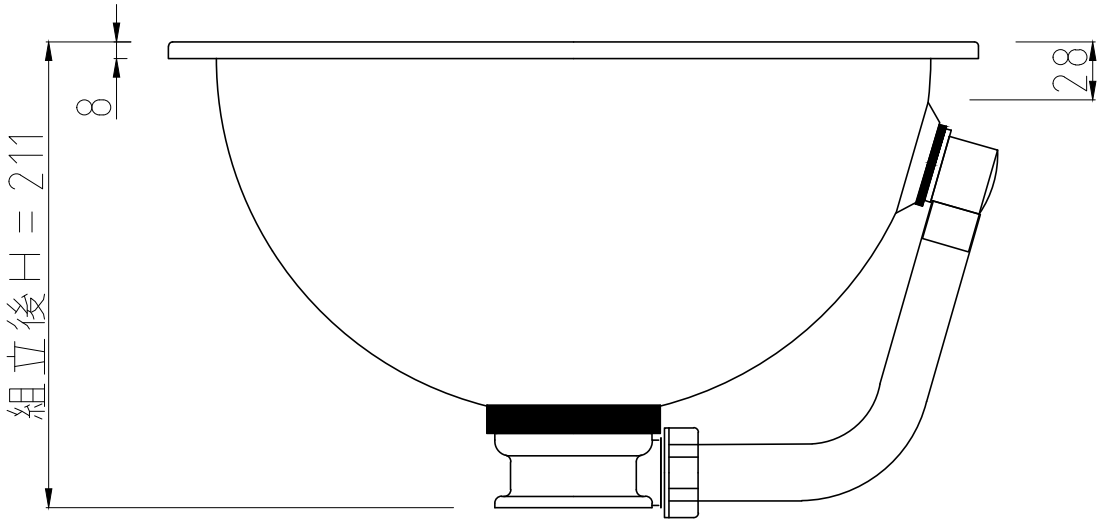

カウンター開口寸法φ360

2014/3/31更新

番号	部品名	数	材質	処理	備考

日付	2005/10/06	承認	作図	尺度	社内品番	型番
PICOLO				Free	御中	品名 EW80