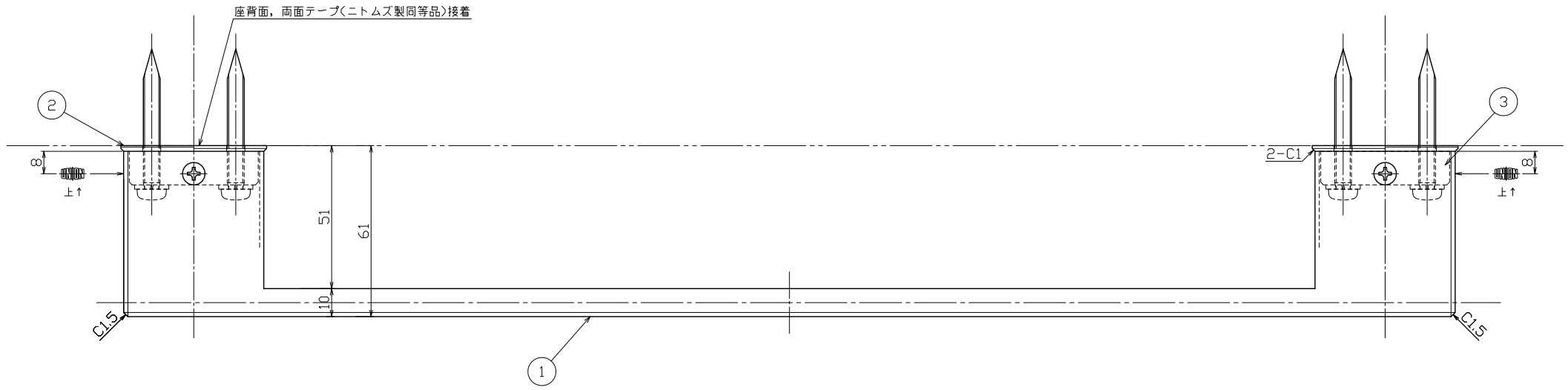

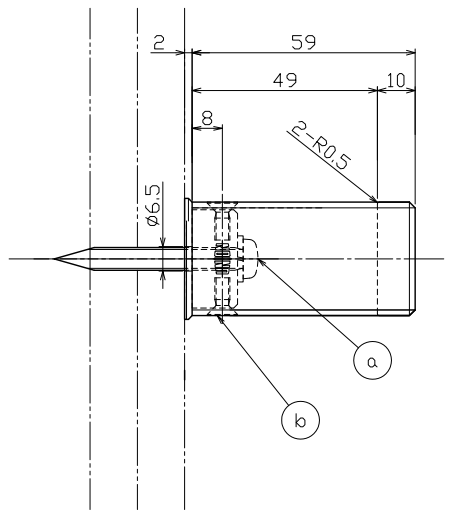

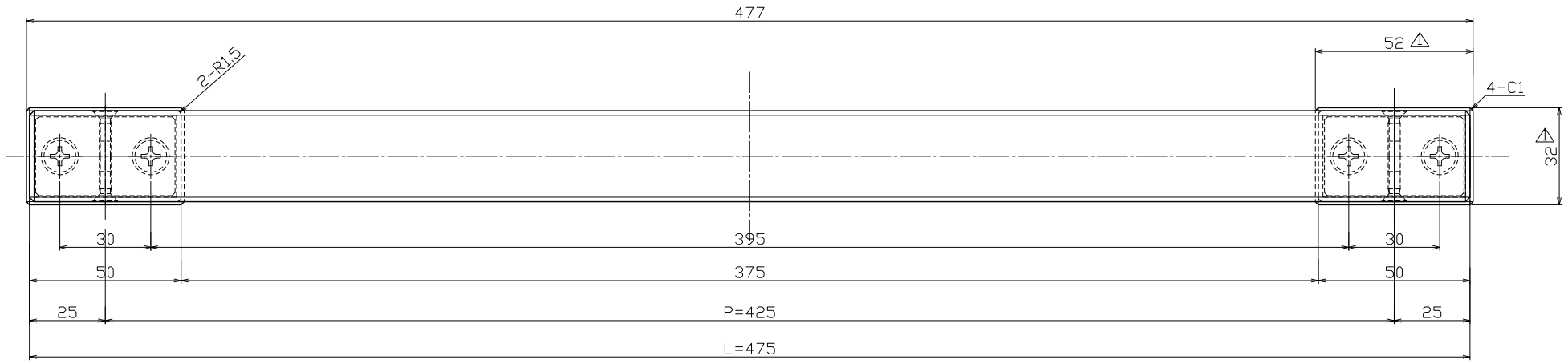

注記)
・有害なバリ，ソリ等無きこと
・特記無き角はR0.3とする

No	年月日	訂正事項	担当
⚠	161020	座サイズ変更(56x36→52x32)	鹿毛

No	部品名	材質	仕上	数量	備考
3	チャンネル	C3604	ニッケルメッキ	2	46x26 2-φ6.5孔 M4タップ貫通
2	座	SUS304	ミラー(#600以上)	2	
1	グリップフォーム	SUS304	ミラー(#600以上)	1	

No	部品名	材質	仕上	数量	備考
b	ベース固定ネジ	SUSXM7	ビス頭本体同色仕上	4	M4x10 皿小ネジ
a	ベース取付ネジ	SUSXM7	素地	4	φ5x50 なべタッピンネジ(SW付)

8号内部・外部共ニ刻印
指示ナキ公差ハユニオン一般公差表ニヨル。

UNION 株式会社ユニオン

図名	ハンドバー　製品図
図番	
品番	PRE-510-01
コード	
尺度	1/1
作図	2015.05.12
作図	清水
検図	鹿毛
照査	田河
担当	
管理番号	08KZZB6S0510-001A