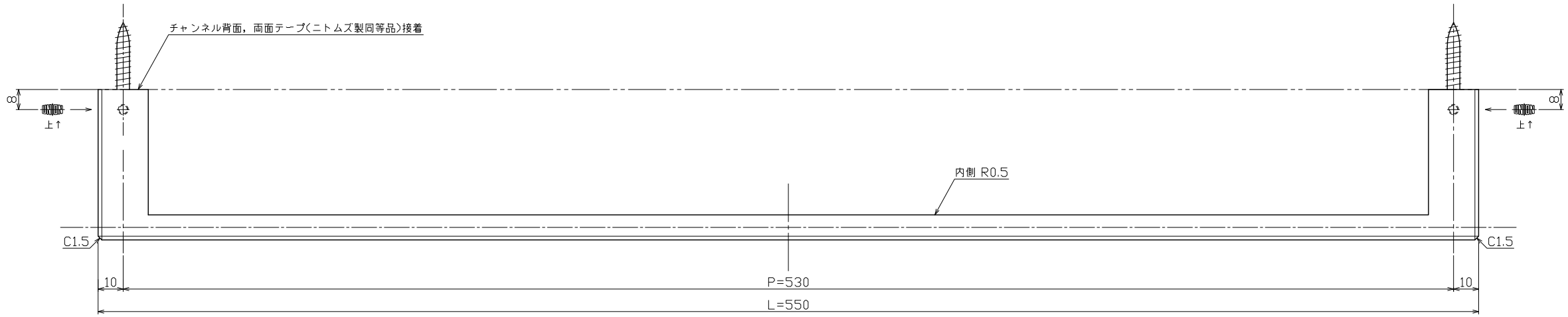

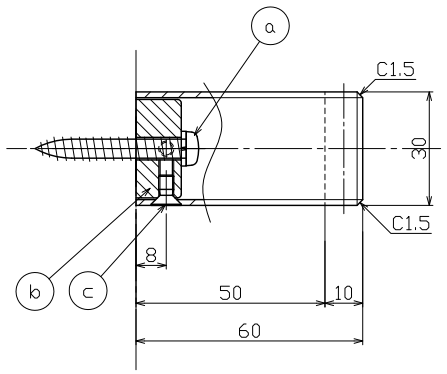

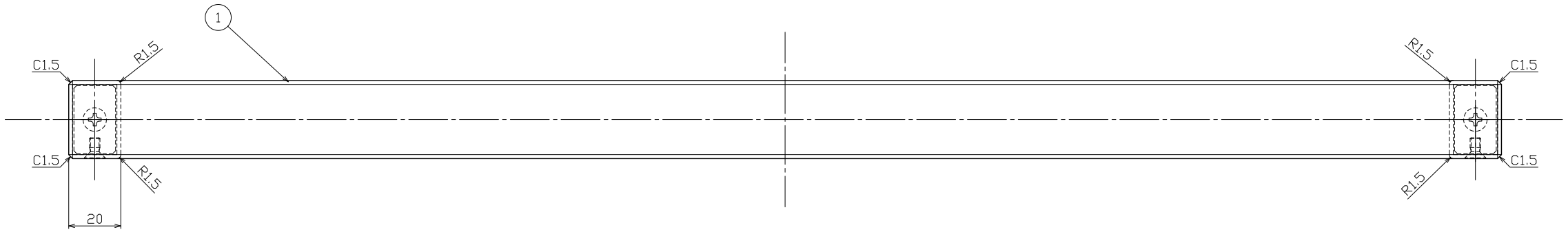

注記)
・有害なバリ，ソリ等無きこと
・特記無き角はR0.3とする

No	年月日	訂正事項	担当

No	年月日	訂正事項	担当

No	部品名	材質	仕上	数量	備考
1	本体	SUS304	ユニミストマットブラック	1	

No	部品名	材質	仕上	数量	備考
c	下ビス	SUSXM7	ビス頭本体同色仕上	2	M4×8 サラ小ネジ
b	チャンネル	C3604	素地	2	□16×26×12t(8)(M5N)
a	取付ネジ	SWCH	Ep-Fe/Zn8/CM1(ユニクロ)	2	φ5×40 なべタッピン(SW付)

8号内部・外部共ニ刻印
指示ナキ公差ハユニオン一般
公差表ニヨル。

図面サイズ：A1

株式会社ユニオン

尺度	作図			担当
S=1/1	2015.05.13			
作図	検図	照査		
清水	鹿毛	田河		

図名 タオルバー 製品図
図番
品番 PRE-540-02
コード
管理番号 08KZZB6S0540-002A