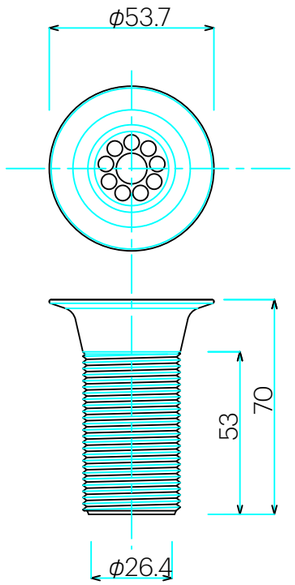

排水栓(排水目皿)70mm

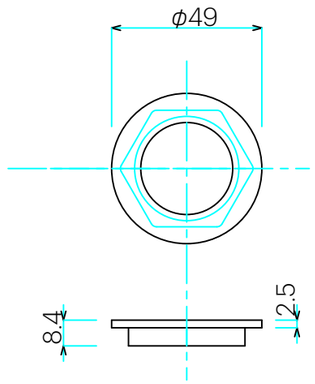

排水口パイプ用ナット(座付きナット)

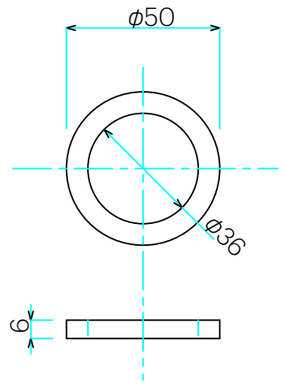

スポンジパッキン

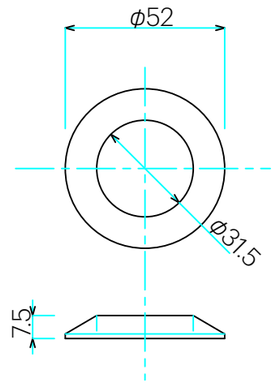

三角パッキン

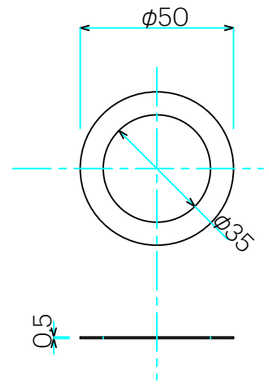

スリップパッキン

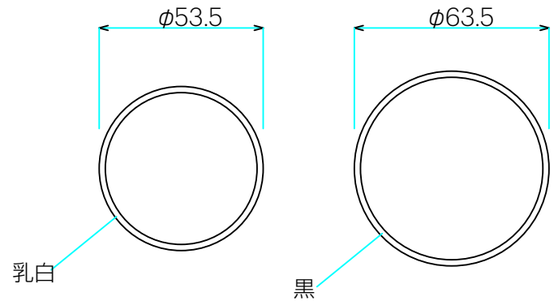

Oリング　乳白·黒　各1

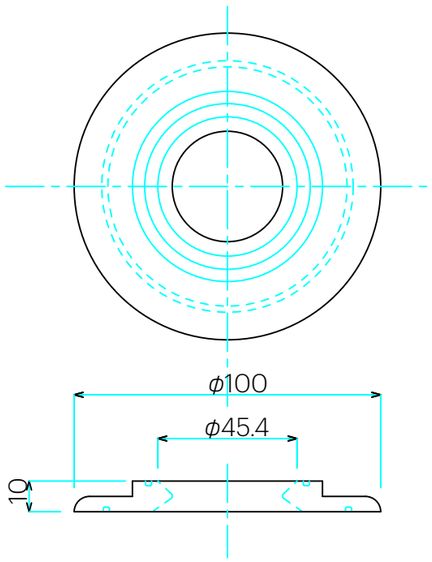

Mimi用マウンティングディスク

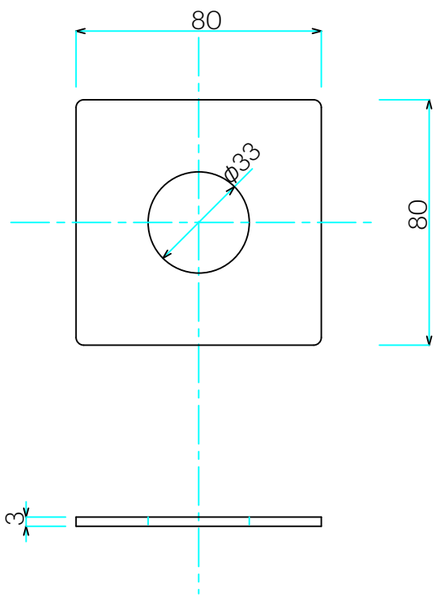

排水口パイプ止め板(バックプレート)

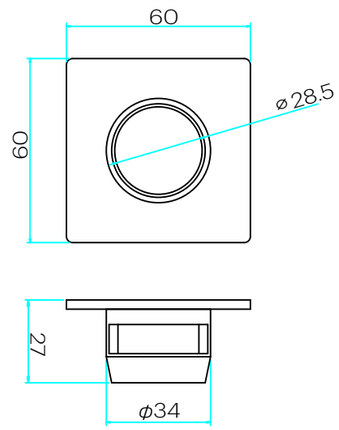

化粧キャップ スクエア型(クロム)

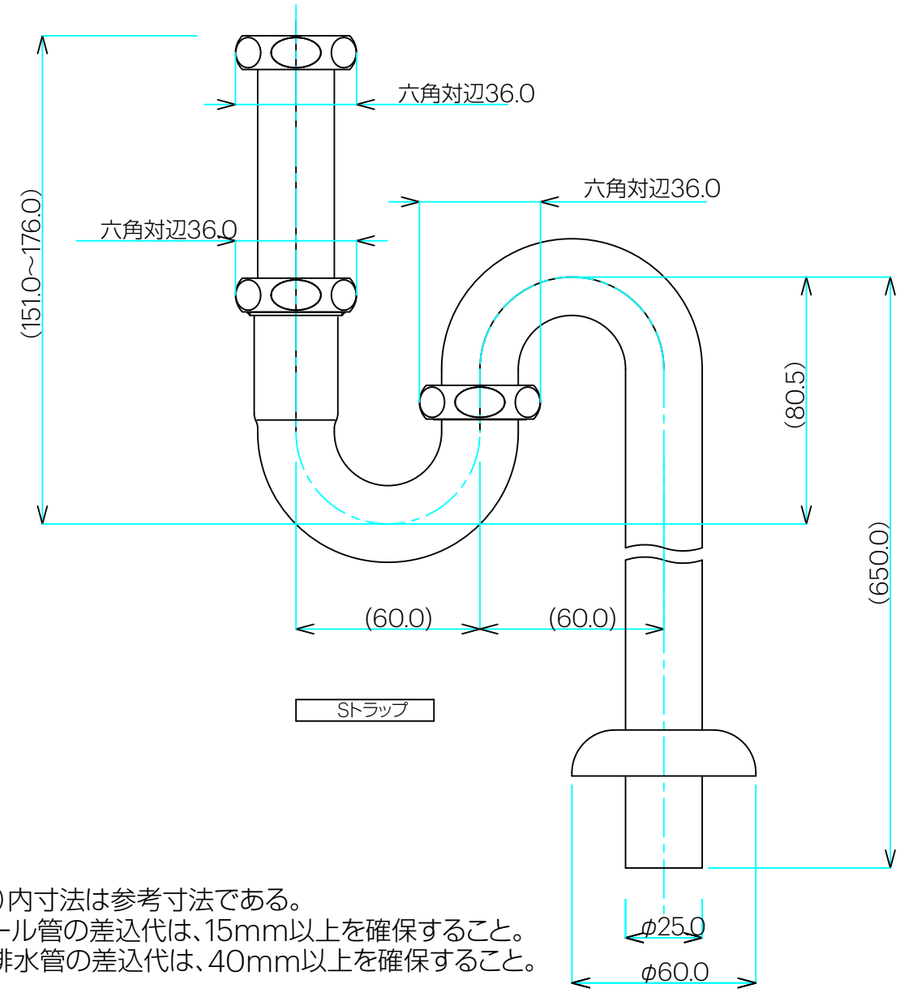

Sトラップ

※1　(　)内寸法は参考寸法である。
※2　テール管の差込代は、15mm以上を確保すること。
※3　壁排水管の差込代は、40mm以上を確保すること。

SLAVIA CRYSTAL

ミミスクエアシリーズ用排水金具セット(70mm:天板厚15~25mm用)Sトラップ

SC-MDW-S070SQ

AQUAPiA ENJOY BATHROOM EXPERIENCE
●TEL 0120-65-1232●FAX 06-6532-1580
hits@hiratatile.co.jp