No	年 月 日	訂 正 事 項	
1	'00. 10.19	部品欄変更	片山
2	14.06.26	ゴム材質表記変更	小作
△	. .	塩ビタイヤ→軟質PVC（硬度60°）/PP中芯あり	
△	. .		
△	. .		

	品番	部品名	材質	仕上	数量	備考
1	①	本体	真鍮	クローム ミラー（クリア）	1	
	②	戸当りゴム	軟質PVC（硬度60°）/PP中芯あり	2	1	SR-22Aグレー
	③	座	真鍮	クローム ミラー（クリア）	1	
	④	ビス	ステンレス		1	M6X15皿小ネジ
	◯					

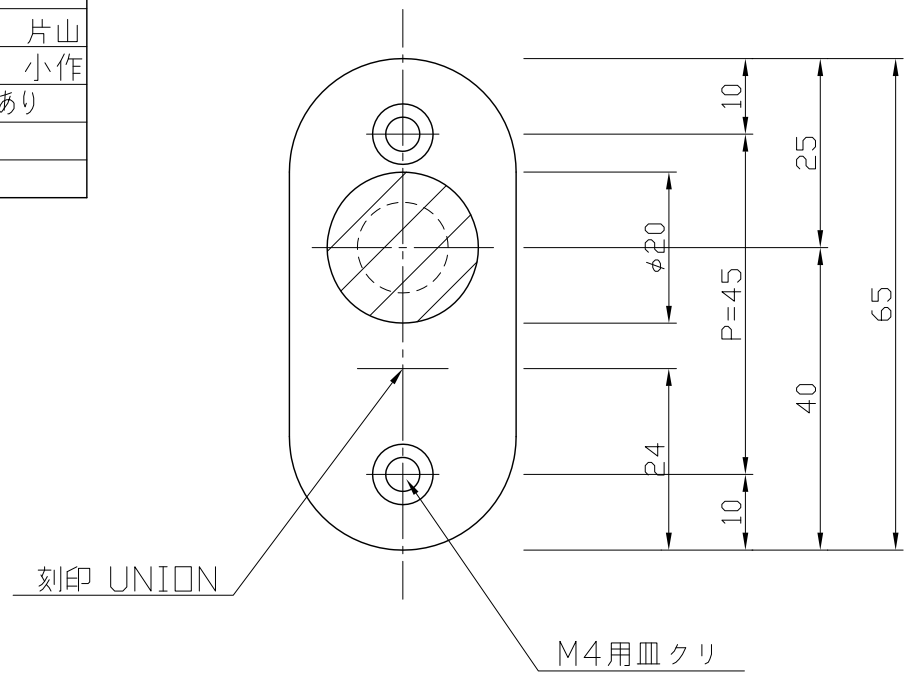

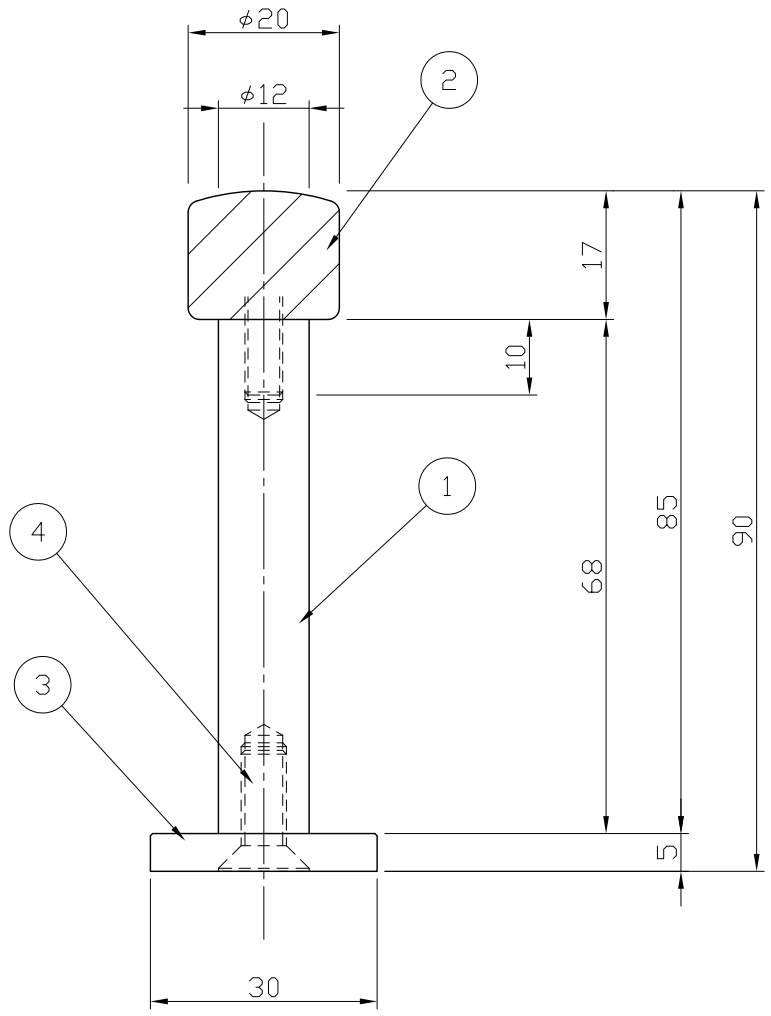

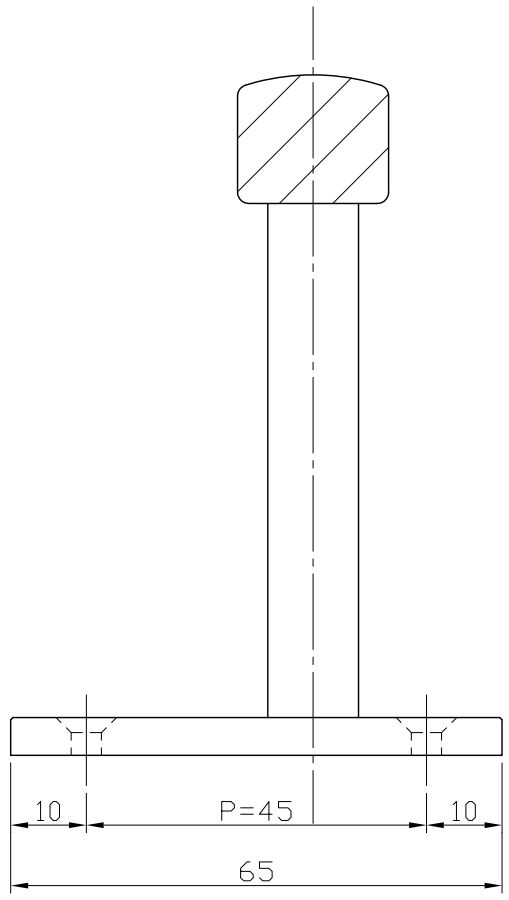

取付ビス 4.1X20皿木ネジ

M4X15皿小ネジ

UNION 株式会社 ユニオン	号 内部・外部共ニ刻印	図名	図番	管理番号	受領印欄	工事名	
	指示ナキコーナーハR面取リ（R0.3）	戸当り					
	トスル。	品番	作図	検図	照査	担当	設計監理 殿
	備考	UT-27	田山	竹内	油納		
		尺度 1/1	作図 H10年12月11日			年 月 日	施工 殿