※40° 範囲内には、ポップアップ引棒付水栓・
引棒部は設置できません。

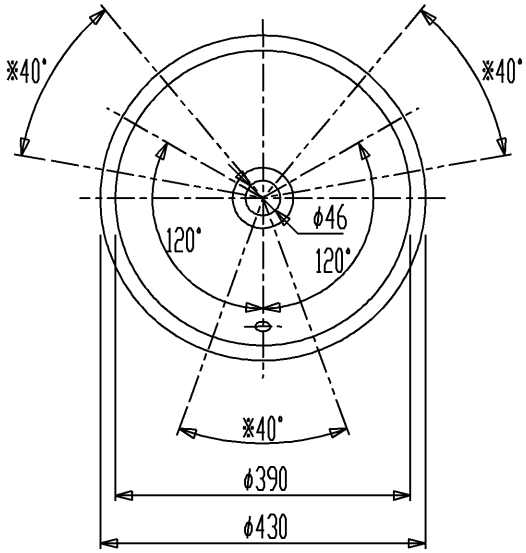

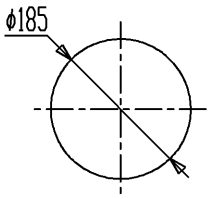

カウンター切込寸法

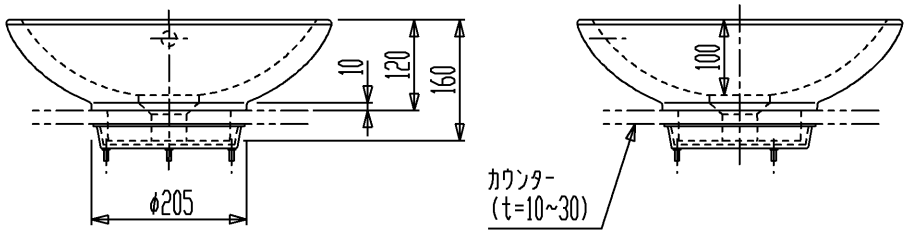

・排水ヘッド部にはCET324をセットしてください。

セラトレーディング株式会社		単位 mm	名称 ループ&フレンズ 洗面器
製図 福田	検図 早川	日付 13.10.01	尺度 1：10
備考 実容量：2.6L、重量:8.0kg、オーバーフロー付			品番 VB514400
			図番 VB514400