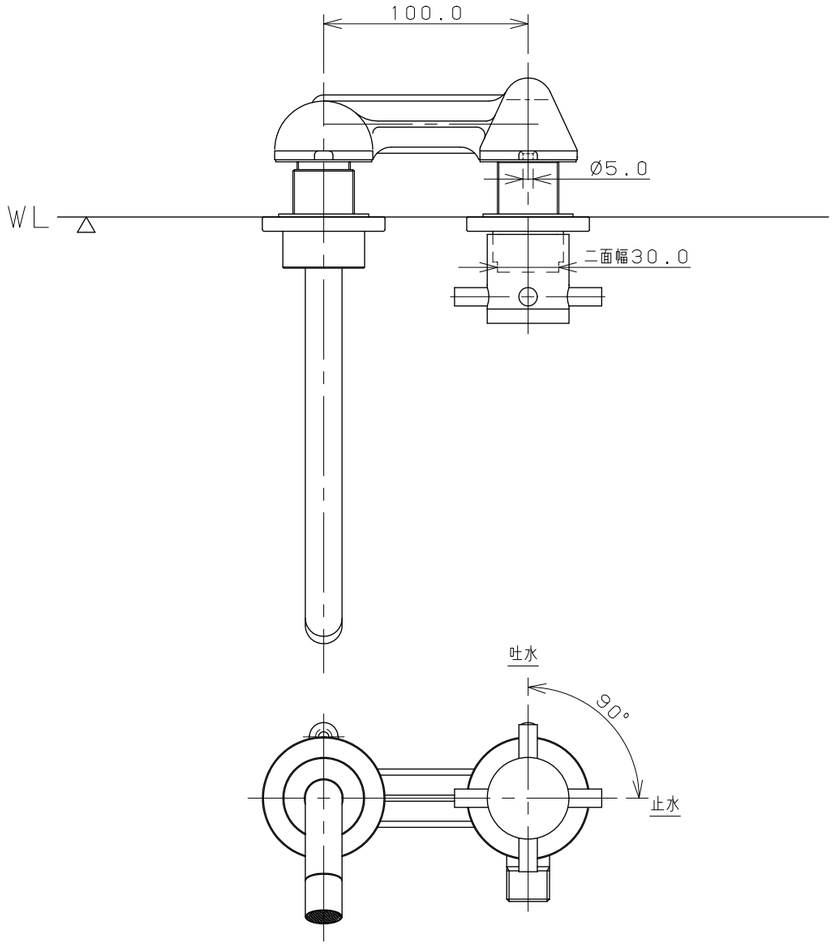

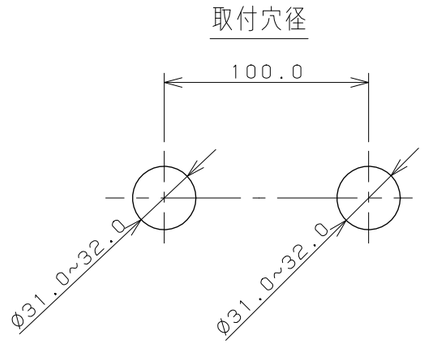

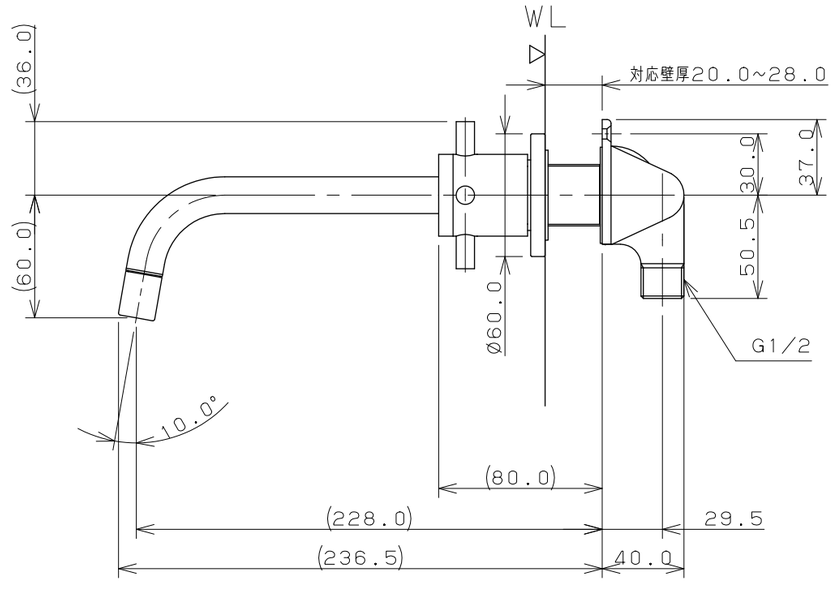

※1　（ ）内寸法は参考寸法である。
※2　WLからの水栓寸法は壁厚により変化する。

	単位mm	尺度	1／3	製図	検図	承認	品番	722-000-13
KAKUDAI				田中	渡邉	中嶋	品名	壁付水栓
				2009年06月24日 作成				
				図番 CSK72200013Z_B				